Croma
Croma 160 1jet Showerpipe
Overflader : **krom** Art.Nr.: **27135000**

Beskrivelse

Kendetegn

- maksimal gennemstrømsmængde (ved 3 bar): 17 l/min
- hovedbruser Croma 160
- bruserstørrelse: 160 mm
- hovedbruser justerbar i vinkel
- stråletype: Rain
- brusearmlængde: 270 mm
- termostat Ecostat Comfort
- sikkerhedsspærre ved 40°C
- justerbar varmtvandsbegrænsning
- betjening med drejegreb
- monteringstype: frembygget installation
- højdejusterbar håndbruser
- stigerør kan afkortes
- længere stigerør kan bestilles
- ETA VA 1.43/20148
- STA 1377

Produktdetaljer

VVS-nr.	722375804
Pris ekskl. moms	5.609,00 DKK
Pris inkl. moms *	7.011,25 DKK

Teknologi

Produktbillede
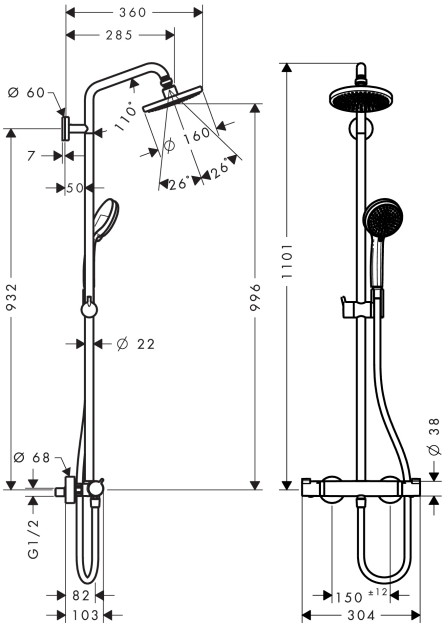
Måltegning